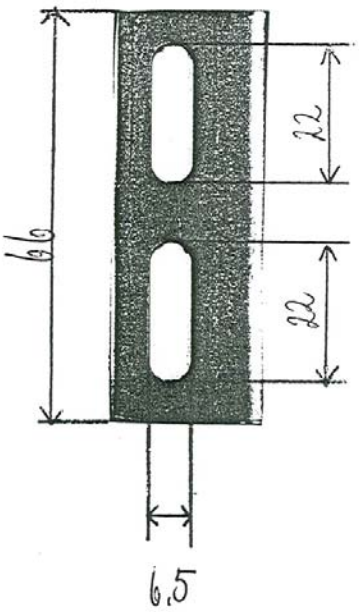
22
66
22
6,5

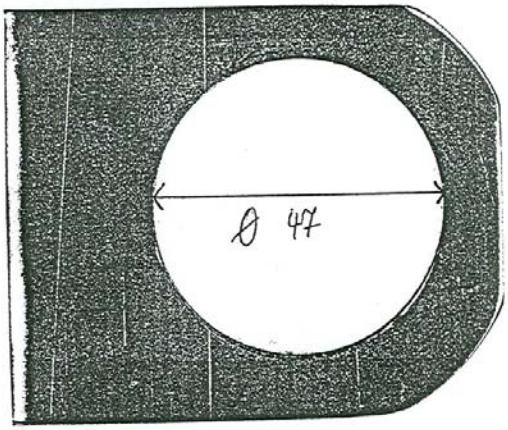
Ø 47

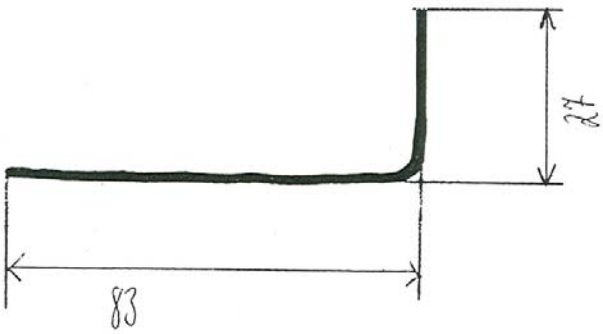
27
83